ロッキングレバー　L, L-sus

Locking Levers　L, L-sus

RoHS指令適合品

鋼材SUM22を加工し、シンプルにトルク力が得られる形になっています。
ボス中央部には、センター穴・リーマー穴・タップ穴の3種類を標準品とし、
回し半径50・75・100より、それぞれご使用条件に合わせ選定して下さい。

L

材 表　ボス　　：鋼材SUM22・黒色四三酸化鉄皮膜
　　Steel Black oxide finish
　　シャフト：鋼材SUM22・黒色四三酸化鉄皮膜
　　Steel Black oxide finish
　　握り玉　：黒色フェノール樹脂 Phenolic plastic Black

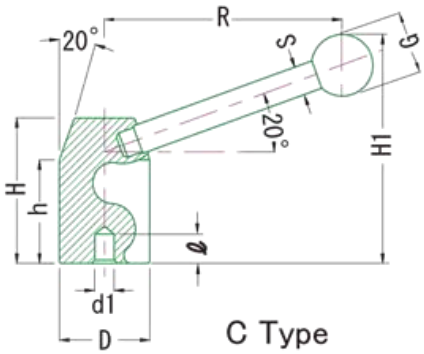

C Type

L-sus

材　ボス　　：ステンレスSUS303 Stainless steel
　　シャフト：ステンレスSUS303 Stainless steel
　　握り玉　：黒色フェノール樹脂 Phenolic plastic Black

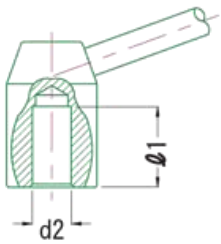

R Type

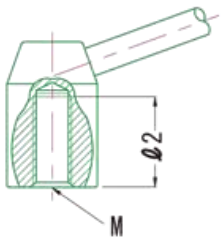

T Type

Unit : mm

品番	品番	R	d1	ℓ	D	H	H1	h	S	G	(g)
L- 50-C	L- 50-C-sus	50	5	5	25	37.5	55	25	8	20	150
L- 75-C	L- 75-C-sus	75		6	30	45.0	72	30	10	25	280
L-100-C	L-100-C-sus	100		10	35	52.0	90	35	12	30	460

Unit : mm

品番	品番	R	d2	ℓ1	D	H	H1	h	S	G	(g)
L- 50-R	L- 50-R-sus	50	10	19	25	37.5	55	25	8	20	140
L- 75-R	L- 75-R-sus	75	12	22	30	45.0	72	30	10	25	255
L-100-R	L-100-R-sus	100	16	25	35	52.0	90	35	12	30	410

Unit : mm

品番	品番	R	M	ℓ2	D	H	H1	h	S	G	(g)
L- 50-T	L- 50-T-sus	50	M10×P1.5	20	25	37.5	55	25	8	20	140
L- 75-T	L- 75-T-sus	75	M12×P1.75	25	30	45.0	72	30	10	25	255
L-100-T	L-100-T-sus	100	M16×P2.0	30	35	52.0	90	35	12	30	410